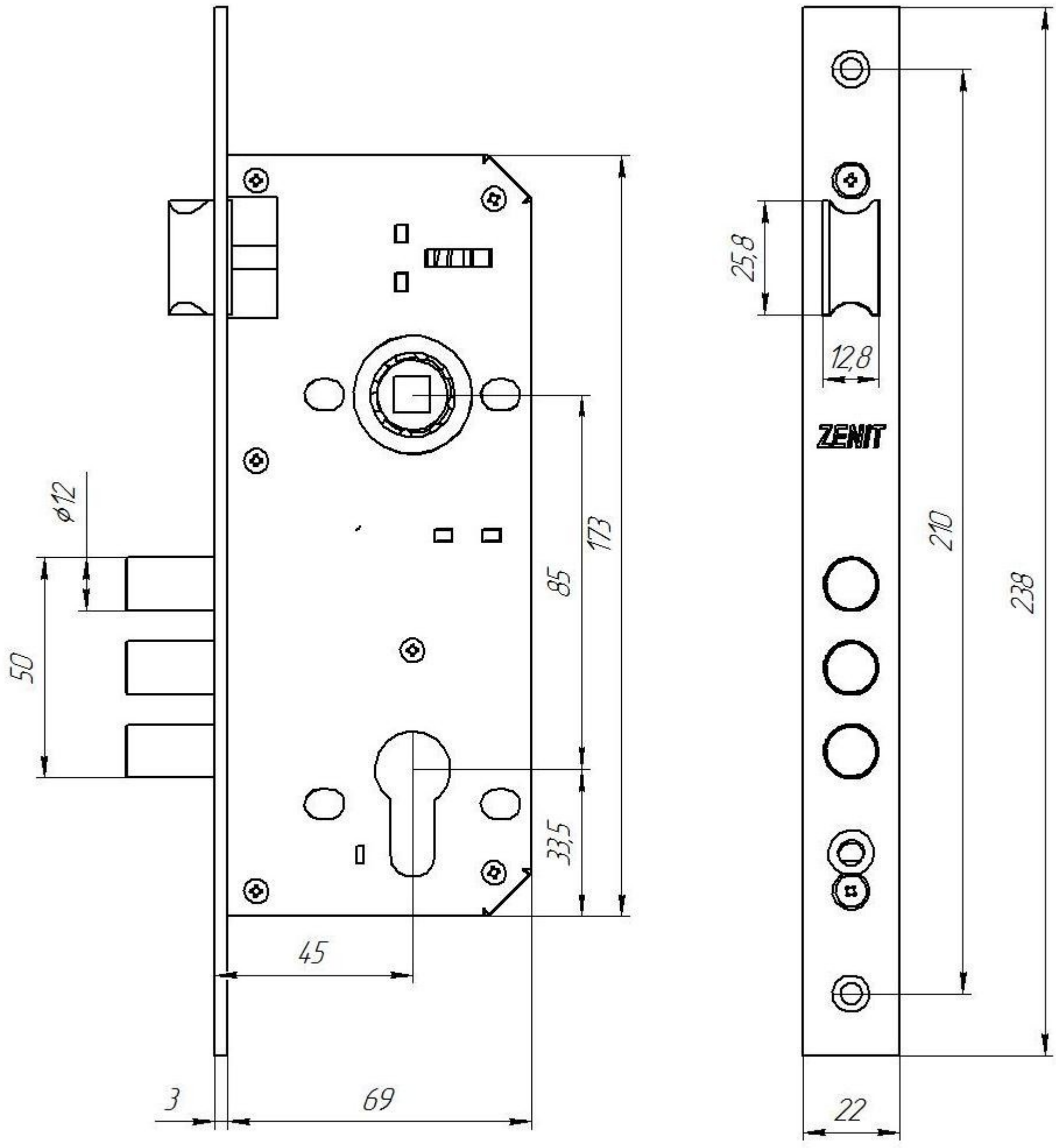
ø12
50
85
173
33,5
45
3
69
25,8
12,8
ZENIT
210
238
22