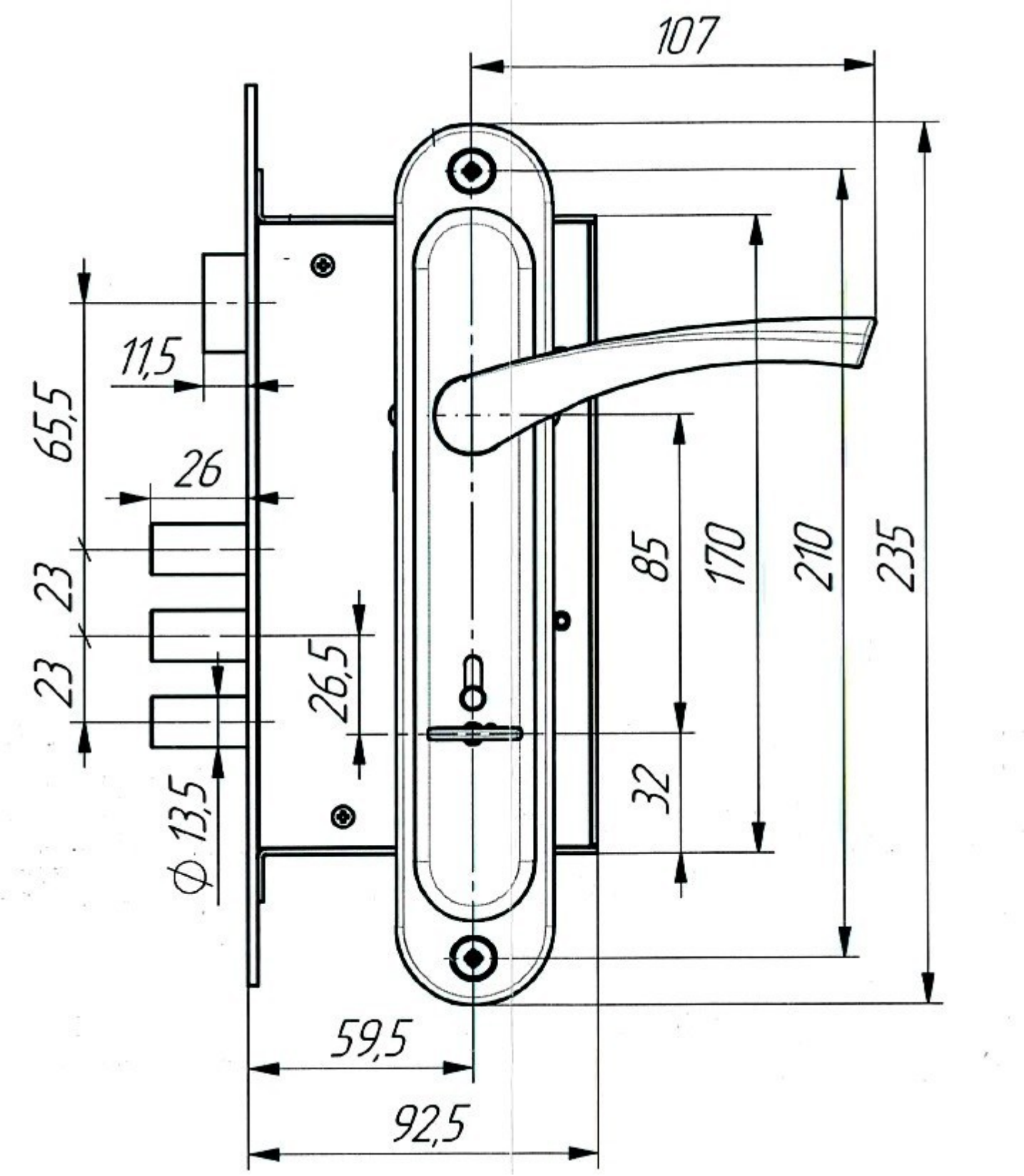
107
11,5
65,5
26
23
23
26,5
Ф 13,5
85
170
210
235
32
59,5
92,5